12 Droga wojewódzka nr 160
od km 97+005 do km 97+100

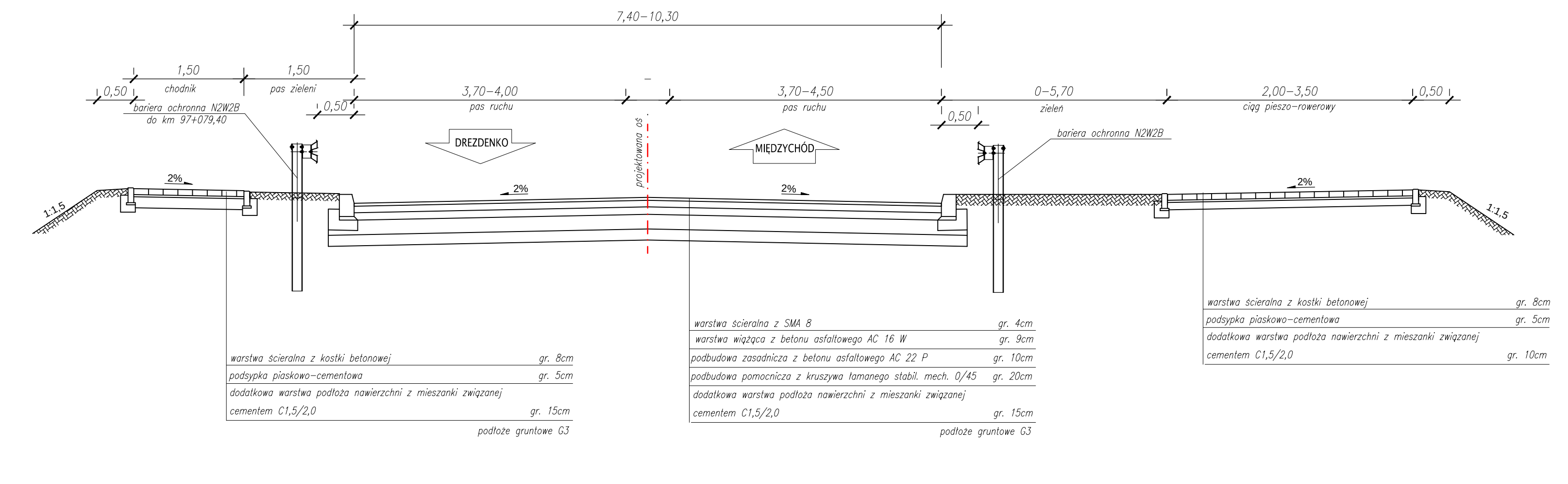

13 Droga wojewódzka nr 160
Chodnik
od km 84+888,63 do km 84+934,10

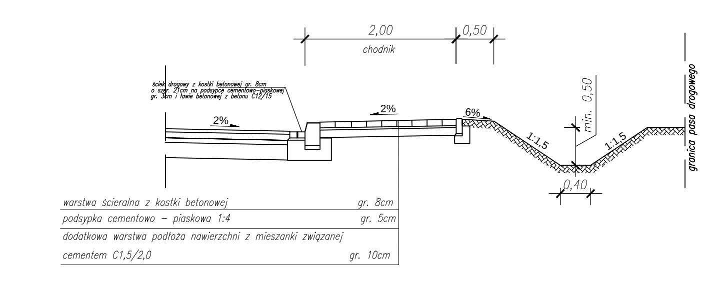

14 Droga wojewódzka nr 160
Zatoka autobusowa

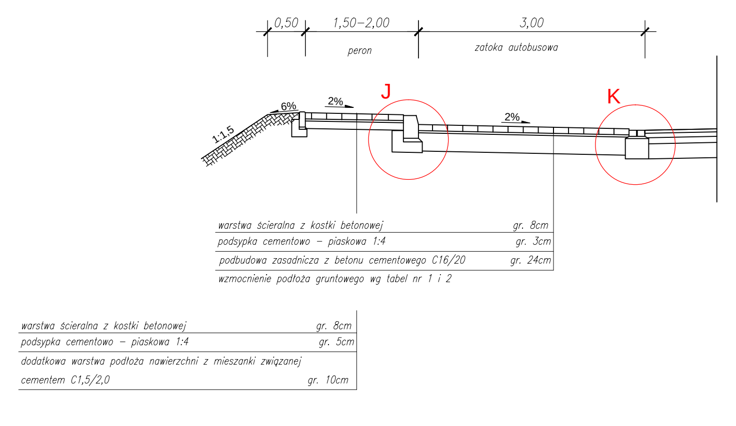

15 Droga wojewódzka nr 160
Zatoka postojowa

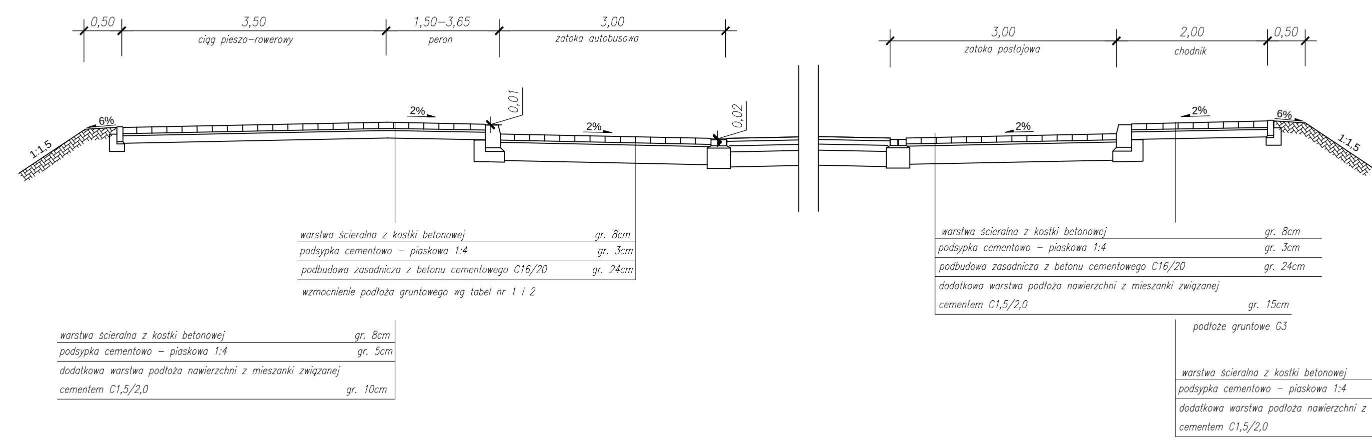

16 Droga wojewódzka nr 160
Przekrój normalny z wyspą spowalniającą ruch
km 84+662,10

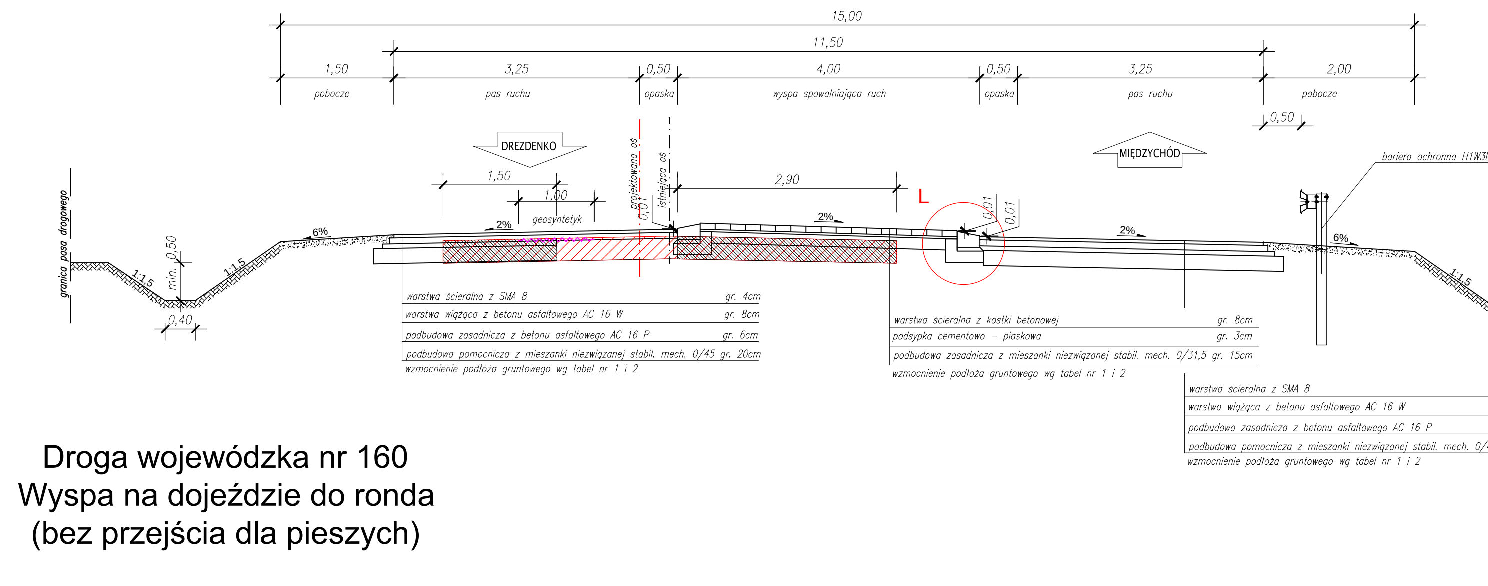

17 Przekrój normalny z wyspą spowalniającą ruch
km 85+364,79

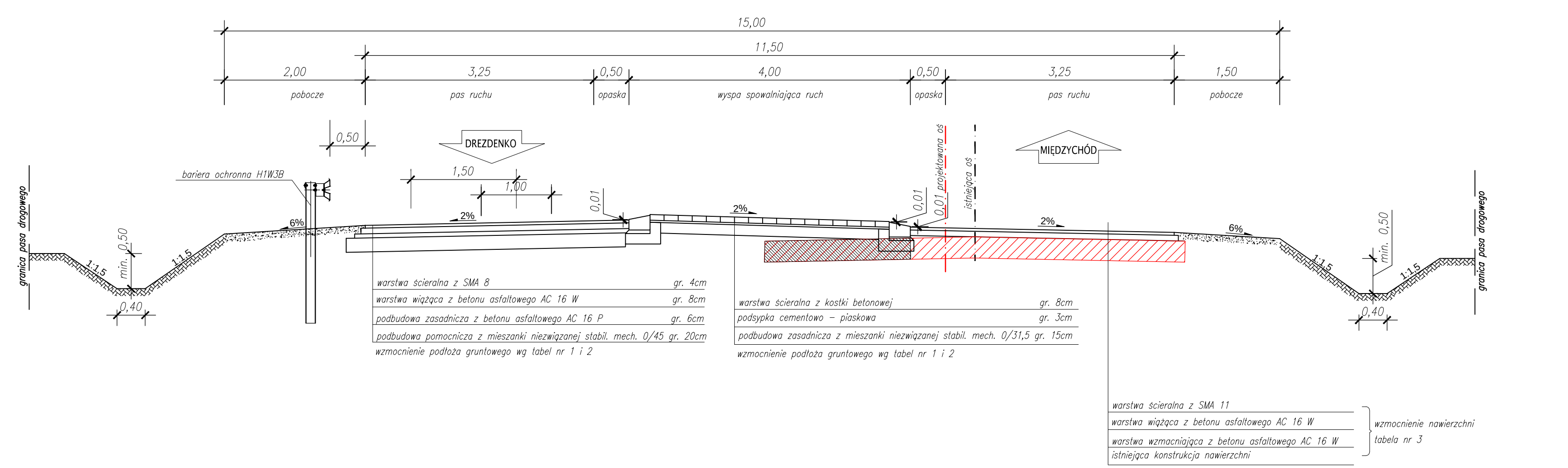

18 Droga wojewódzka nr 160
Chodnik
od km 84+845 do km 84+934,10

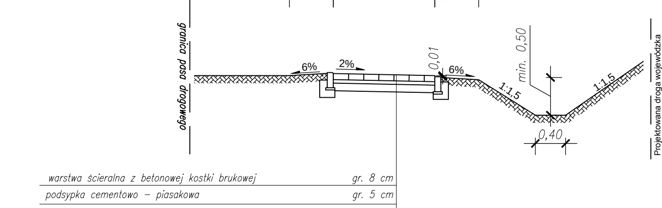

19 Droga wojewódzka nr 160
Ciąg pieszo-rowerowy
od km 93+085 do km 93+769,80
od km 93+900 do km 93+990,09

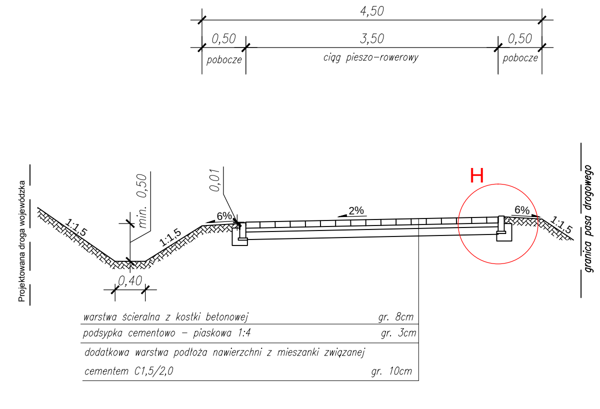

20 Droga wojewódzka nr 160
Ciąg pieszo-rowerowy
od km 93+769,80 do km 96+869,77

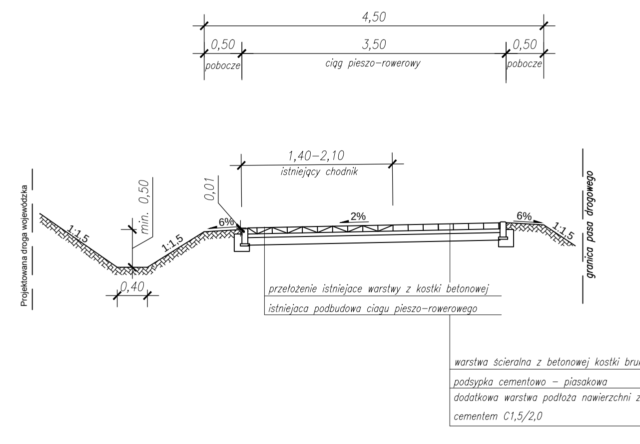

21 Droga wojewódzka nr 160
Ciąg pieszo-rowerowy
od km 96+869,77 do km 93+900

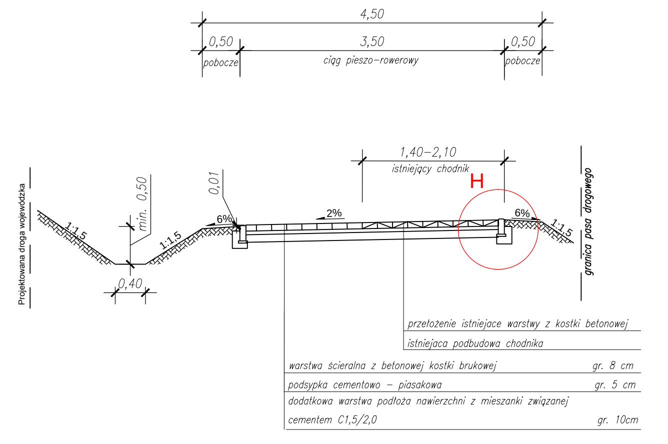

22 Droga dojazdowa
(zjazd w km 96+708,51)

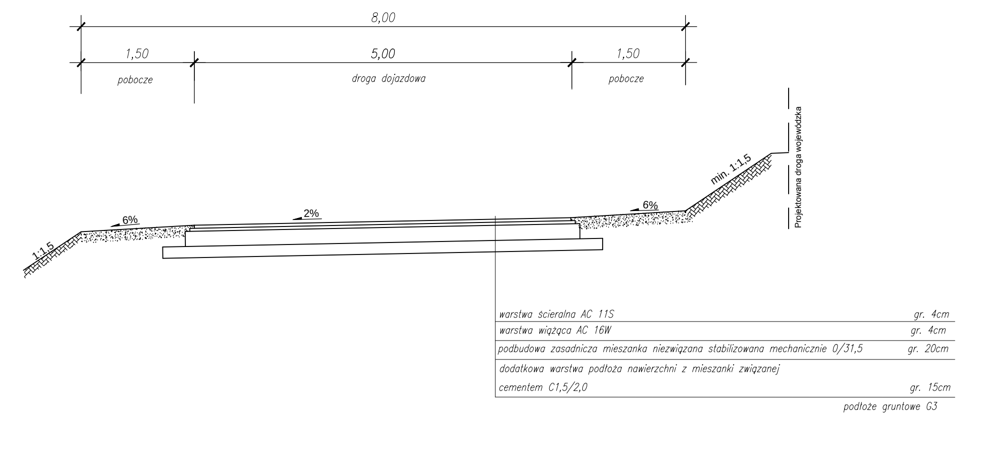

23 Droga wojewódzka nr 160
Wyspa na dojeździe do ronda
(bez przejścia dla pieszych)

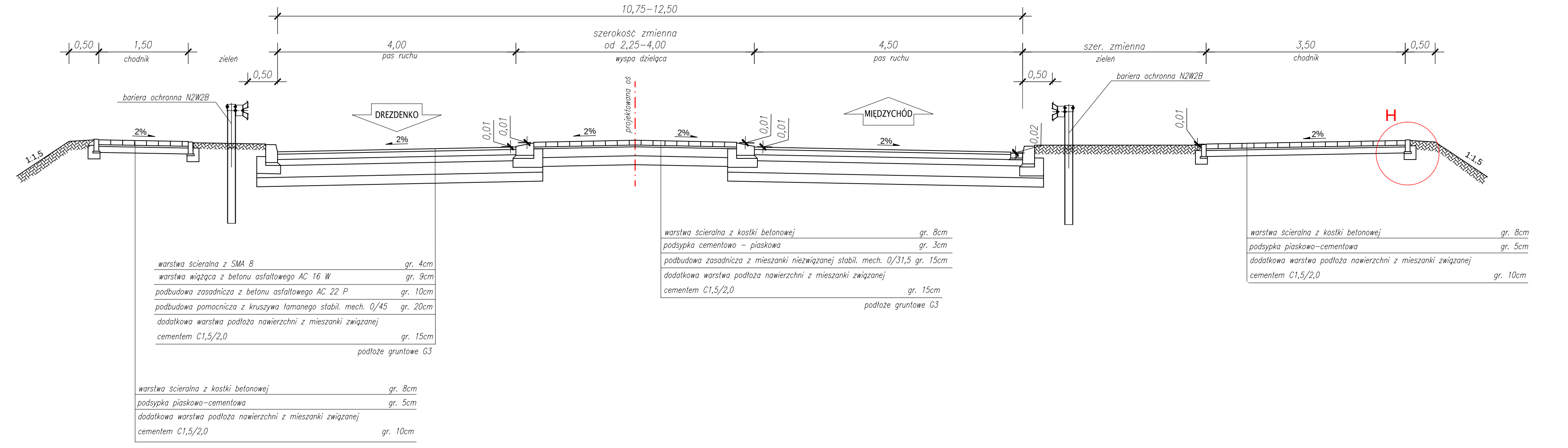

24 Wyspa na dojeździe do ronda
(przejście dla pieszych)

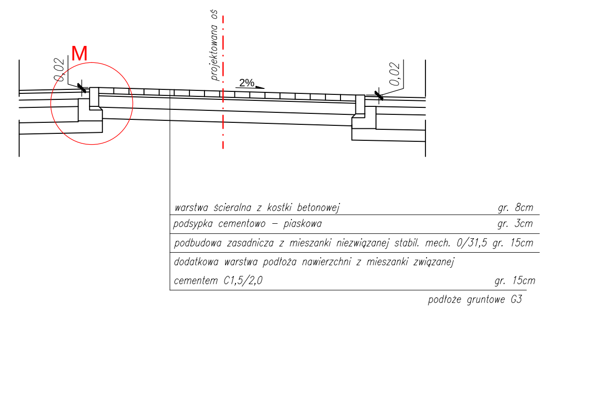

25 Droga wojewódzka nr 160
Rondo na skrzyżowaniu z ulicą Wały
Jana Kazimierza

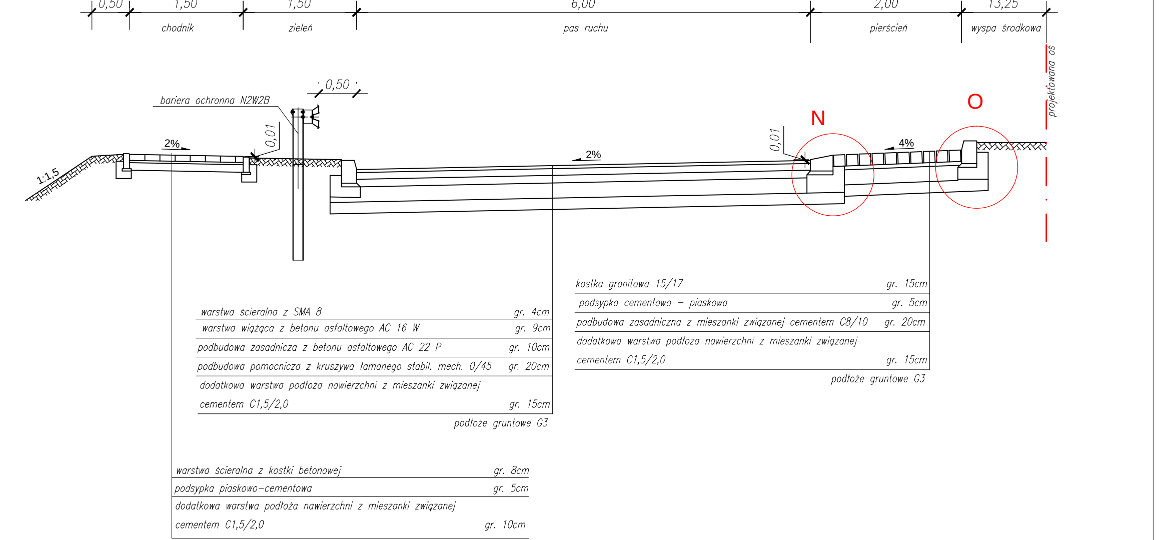

Tabela nr 1

km		grupa nośności podłoża
od	do	
84+291,50	84+500,00	G1
84+500,00	84+900,00	G4
84+900,00	86+000,00	G1
86+000,00	86+450,00	G2
86+450,00	86+950,00	G1
86+950,00	87+150,00	G2
87+150,00	87+500,00	G1
87+500,00	88+600,00	G3
88+600,00	89+700,00	G1
89+700,00	90+000,00	G4
90+000,00	92+900,00	G1
92+900,00	97+100,00	G3

Tabela nr 2

G1, G2	-	mieszanka związana cementem klasy $C_{1,5/2,0}$(Rm=2,5MPa)	10 cm
G3	-	mieszanka związana cementem klasy $C_{1,5/2,0}$(Rm=2,5MPa)	15 cm
G4	-	mieszanka związana cementem klasy $C_{1,5/2,0}$(Rm=2,5MPa)	25 cm

Tabela nr 3

ODCINEK			$H_{proj.}$ (warstwy asfaltowe)	Konstrukcja wzmocnienia		
NR	od km	do km				
I	84+291,50	86+600,00	8 cm	warstwa ścieralna	SMA 8	4cm
	86+800,00	87+350,00		warstwa wiążąca/wzm	AC 16 W	4cm
II	87+350,00	88+430,00	12 cm	warstwa ścieralna	SMA 8	4cm
	88+640,00	88+900,00		warstwa wiążąca/wzm	AC 16 W	8cm
III	89+150,00	91+950,00	9 cm	warstwa ścieralna	SMA 8	4cm
	92+250,00	92+400,00		warstwa wiążąca/wzm	AC 16 W	5cm
IV	92+400,00	96+165,00	13 cm	warstwa ścieralna	SMA 8	4cm
				warstwa wiążąca/wzm	AC 16 W	9cm
V	96+340,00	96+500,00	4 cm	warstwa ścieralna	SMA 8	4cm

Tabela nr 4

Pochylenia poprzeczne na łukach poziomych				
Wierzchołek	km		pochylenie i	
	od	do		
W1	84+778,62	84+845,93	jednostronne	3,5%
W2	85+044,46	85+129,31	jednostronne	7%
W3	85+552,94	85+565,45	jednostronne	5,5%
W4	86+673,21	86+750,12	jednostronne	7%
W5	88+491,82	88+582,75	jednostronne	7%
W6	88+952,04	89+108,23	jednostronne	7%
W7	90+557,32	90+793,74	jednostronne	2,5%
W8	91+674,28	91+762,02	jednostronne	6%
W9	92+032,14	92+215,78	jednostronne	7%
W10	95+864,95	96+086,78	jednostronne	5%
W11	96+381,50	96+466,68	jednostronne	7%
W12	96+690,83	96+779,68	daszkowe	2%
W13	96+935,32	96+947,11	daszkowe	2%
W14	97+088,49	97+158,07	daszkowe	2%

UWAGA! Umocnienie rowów wg przekroju podłużnego (rys. 3) oraz rysunku nr 4.4

INWESTOR		JEDNOSTKA PROJEKTOWA	
Wielkopolski Zarząd Dróg Wojewódzkich w Poznaniu		BIURO PROJEKTÓW TRASA sp. z o.o. ul. Rynek Jeżycki 1/1 60 - 847 Poznań tel. (061) 843-66-38 fax (061) 843-66-39 e-mail: poczta@bptrasa.pl	

Temat : "Rozbudowa drogi wojewódzkiej nr 160 Sucha-Miedzichowo na odcinku Sowia Góra - Międzychód"

Rysunek : Przekroje normalne — NR 4.2

STANOWISKO	IMIĘ I NAZWISKO		NR UPRAWNIEŃ I SPECJALNOŚĆ	PODPIS
Projektant	mgr inż. Marek Myszkowski		498/PW/94 w specjalności drogowej	
Opracowanie				
Opracowanie				
Sprawdzający	mgr inż. Aneta Słowik		WKP/0236/POOD/06 w specjalności drogowej	
BRANŻA drogowa	STADIUM PW	DATA OPRACOWANIA 02/2015	NR UMOWY 28/03.15/14	SKALA 1:50